serreco MESSTECHNIK

Kabelumbauwandler KBR

Split-core current transformer KBR

einfache und sichere Nachrüstung
simple and safe retrofitting

www.serreco-messtechnik.ch

Kabelumbauwandler
Core transformer

Merkmale / Nutzen

- ✓ Wie alle unsere Kabelumbau-Stromwandler, ideal zum nachträglichen Einbau in bestehenden Anlagen
- ✓ Einfache und sichere Montage
- ✓ Schnelle und unkomplizierte Verdrahtung, da Wandler mit farblich kodierten Anschlussleitungen ausgeliefert werden
- ✓ „Einhändige“ Montage durch bewährtes „Klick“-System möglich
- ✓ Lieferbar mit Sekundärstrom 5A oder 1A
- ✓ 5 neue Bauformen, insgesamt 8 verschiedene Wandlertypen der Reihe KBR
- ✓ Vorbereitet für UL-Zulassung
- ✓ plombierbar

Features / benefits

- ✓ Like all GMW split-core CTs, perfect for subsequent assembly into already installations
- ✓ Easy and safe mounting
- ✓ Very simple wiring, due to colour coded secondary connection cables
- ✓ Length of connection cable: Sec. 1A: 2,5m, cross section 2x0,5 mm²
  Sec. 5A: 0,5m, cross section 2x1,5 mm²
- ✓ Because of proven “click”-system a one-hand mounting is possible
- ✓ Deliverable with secondary 5A or 1A
- ✓ 5 new types, now 8 different construction types of series KBR
- ✓ UL-certification in preparation
- ✓ Sealable

Kabelumbauwandler
Core transformer

KBR 18S

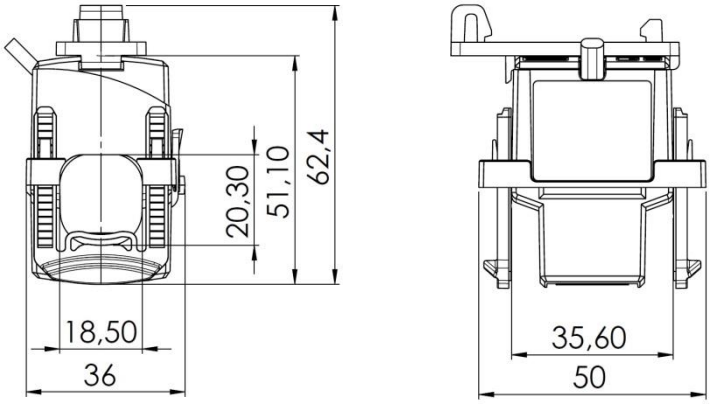

- Für Primärleiter bis max. Ø 18 mm
- Optional mit Schnappbefestigung für Hutschienen-Montage

- For primary conductor up to Ø 18 mm
- Optionally with snap-on mounting for mounting on DIN-rail

Primärstrom Primary-current [A]	Bem.-Leistung Burden [VA]	Sekundärstrom 1 A Secondary current 1 A	
		Kl. 3 FS5 class 3 FS5	Kl. 1 FS5 class 1 FS5
		Best.-Nr. Order No.:	Best.-Nr. Order No.:
60	0,4	10018S-0001	
75	0,5	10018S-0002	
100	0,75	10018S-0003	
125	0,75	10018S-0004	
150	1	10018S-0005	
200	0,4		10018S-0006
200	1,5	10018S-0007	
250	0,5		10018S-0008
250	2	10018S-0009	
Schnappbefestigung Best.-Nr./Snap-on mounting Order-No.: 10055016			

Kabelumbauwandler
Core transformer

KBR 18L

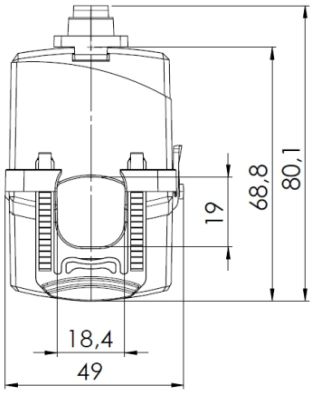

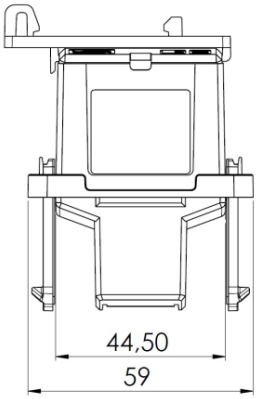

- Für Primärleiter bis max. Ø 18 mm
- Optional mit Schnappbefestigung für Hutschienen-Montage

- For primary conductor up to Ø 18 mm
- Optionally with snap-on mounting for mounting on DIN-rail

Primärstrom Primary-current [A]	Bem.-Leistung Burden [VA]	Sekundärstrom 5 A Secondary current 5 A	
		Kl. 1 FS5 class 0,5 FS5	Kl. 0,5 FS10 class 0,5 FS10
		Best.-Nr. Order No.:	Best.-Nr. Order No.:
150	1	10018L-5001	
200	1,5	10018L-5002	
250	1		10018L-5003
250	2	10018L-5004	
		Sekundärstrom 1 A Secondary current 1 A	
		Kl. 1 FS10 class 1 FS10	Kl. 0,5 FS10 class 0,5 FS10
100	0,3	10018L-0001	
125	0,5	10018L-0002	
150	1	10018L-0003	
200	0,2		10018L-0004
200	1,5	10018L-0005	
250	0,5		10018L-0006
		Kl. 1 FS5 class 1 FS5	
250	2,5	10018L-0007	
Schnappbefestigung Best.-Nr./ Snap-on mounting Order-No.: 10055017			

Kabelumbauwandler
Core transformer

KBR 28

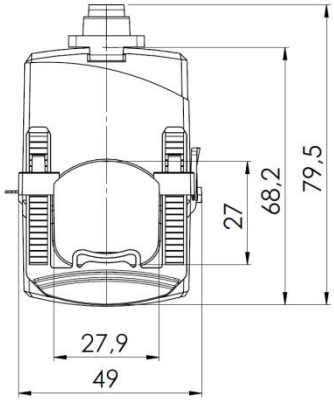

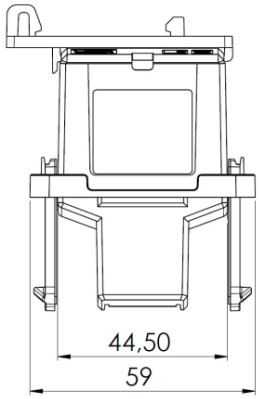

- Für Primärleiter bis max. Ø 28 mm
- Optional mit Schnappbefestigung für Hutschienen-Montage

- For primary conductor up to Ø 28 mm
- Optionally with snap-on mounting for mounting on DIN-rail

Primärstrom Primary current [A]	Bem.-Leistung Burden [VA]	Sekundärstrom 5 A Secondary current 5 A	
		Kl. 1 FS5 class 0,5 FS5	Kl. 0,5 FS5 class 0,5 FS10
		Best.-Nr. Order No.:	Best.-Nr. Order No.:
250	1	10028-5001	
300	1,5	10028-5002	
400	2,5	10028-5003	
500	1		10028-5004
500	3	10028-5005	
		Sekundärstrom 1 A Secondary current 1 A	
		Kl. 1 FS5 class 1 FS10	Kl. 0,5 FS10 class 0,5 FS10
250	1	10028-0002	
300	1,5	10028-0003	
400	0,5		10028-0004
400	2,5	10028-0005	
500	1	10028-0006	
500	3	10028-0007	
		Kl. 1 FS10 class 1 FS5	
200	0,3	10028-0001	
Schnappbefestigung	Best.-Nr./Snap-on mounting	Order-No.: 10055017	

serreco MESSTECHNIK

Kabelumbauwandler
Core transformer

KBR 42

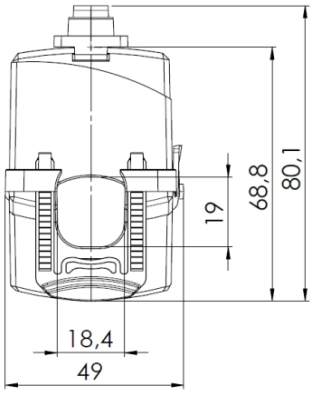

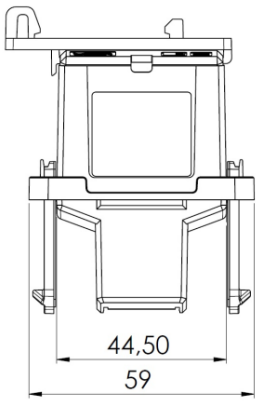

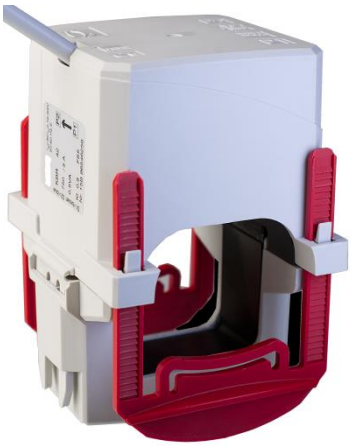

- Für Primärleiter bis max. Ø 42 mm
- For primary conductor up to Ø 42 mm

Primärstrom Primary-current [A]	Bem.-Leistung Burden [VA]	Sekundärstrom 5 A Secondary current 5 A	
		Kl. 1 FS5 class 0,5 FS5	Kl. 0,5 FS10 class 0,5 FS10
		Best.-Nr. Order No.:	Best.-Nr. Order No.:
300	2,5	10042-5001	
400	5	10042-5002	
500	5	10042-5003	
600	5	10042-5005	
750	2,5		10042-5006
750	5	100425007	
800	2,5		10042-5008
800	5	10042-5009	
1000	2,5		10042-5010
1000	5	10042-5011	
		Kl. 0,5 FS5 class 0,5 FS5	
600	2,5	10042-5004	

Primärstrom Primary current [A]	Bem.-Leistung Burden [VA]	Sekundärstrom 1 A Secondary current 1 A	
		Kl. 1 FS5 class 1 FS5	Kl. 0,5 FS5 class 0,5 FS5
		Best.-Nr. Order No.:	Best.-Nr. Order No.:
250	2,5	10042-0001	
300	2,5	10042-0002	
400	2,5		10042-0003
400	5	10042-0004	
500	2,5		10042-0005
500	5	10042-0006	
600	5	10042-0008	
750	5	10042-0010	
800	5	10042-0012	
		Kl. 1 FS10 class 1 FS10	Kl. 0,5 FS10 class 0,5 FS10
600	2,5		10042-0007
750	2,5		10042-0009
800	2,5		10042-0011
1000	2,5		10042-0013
1000	5	10042-0014	

Kabelumbauwandler
Core transformer

KBR 42L

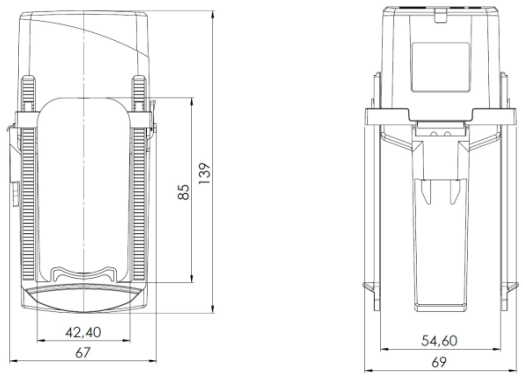

- Für Primärleiter bis max. 2 x Ø 42 mm
- For primary conductor up to 2 x Ø 42 mm

Primärstrom Primary-current [A]	Bem.-Leistung Burden [VA]	Sekundärstrom 5 A Secondary current 5 A Kl. 1 FS5 class 0,5 FS5 Best.-Nr. Order No.:	Kl. 0,5 FS10 class 0,5 FS10 Best.-Nr. Order No.:
300	2,5	10042L-5001	
400	5	10042L-5002	
500	5	10042L-5003	
600	5	10042L-5005	
750	2,5		10042L-5006
750	5	10042L-5007	
800	2,5		10042L-5008
800	5	10042L-5009	
1000	2,5		10042L-5010
1000	5	10042L-5011	
		Kl. 0,5 FS5 class 0,5 FS5	
600	2,5	10042L-5004	

Primärstrom Primary current [A]	Bem.-Leistung Burden [VA]	Sekundärstrom 1 A Secondary current 1 A Kl. 1 FS5 class 1 FS5 Best.-Nr. Order No.:	Kl. 0,5 FS5 class 0,5 FS5 Best.-Nr. Order No.:
250	2,5	10042L-0001	
300	2,5	10042L-0002	
400	2,5		10042L-0003
400	5	10042L-0004	
500	2,5		10042L-0005
500	5	10042L-0006	
600	5	10042L-0008	
750	5	10042L-0010	
800	5	10042L-0012	
		Kl. 1 FS10 class 1 FS10	Kl. 0,5 FS10 class 0,5 FS10
600	2,5		10042L-0007
750	2,5		10042L-0009
800	2,5		10042L-0011
1000	2,5		10042L-0013
1000	5	10042L-0014	

Kabelumbauwandler KBR18, KBR32, KBR44
Core transformer KBR18, KBR32, KBR44

Bestellangaben

- Ideal zum nachträglichen Einbau in bestehende Anlagen
- Dank „Klick“-System ist eine „einhändige“ Montage möglich
- Lieferbar mit Sekundärstrom 5 A / 1 A oder als Stromsensor (0…333 mV) bzw. Messumformer (4…20 mA DC).
- Drei verschiedene Bauformen

Technische Daten

- Länge der Anschlussleitungen: Sek. 1A: 2,5 m, Querschnitt 2x0,75 mm²
  Sek. 5A: 0,5 m, Querschnitt 2x1,5 mm²
  0…333 mV: 2,5 m, Querschnitt 2x0,75 mm²
  4…20 mA: 2,5 m, Querschnitt 2x0,75 mm²
  (Andere Leitungslängen auf Anfrage)
- Arbeitstemperaturbereich: -5°C < T < +50°C
- Lagertemperaturbereich: -25°C < T < +70°C
- Therm. Nenndauerstrom I_{cth}: 1,2 x I_N
- Therm. Nennkurzzeitstrom I_{th}: 60 x I_N, 1 Sek.
- Max. Betriebsspannung U_m: 0,72 kV
- Isolationsprüfspannung: 3 kV, U_{eff}, 50 Hz, 1 Min.
- Nenn-Frequenz: 50 Hz
- Isolierstoffklasse: E
- Angewandte technische Normen: DIN EN 61869, Teil 1 + 2

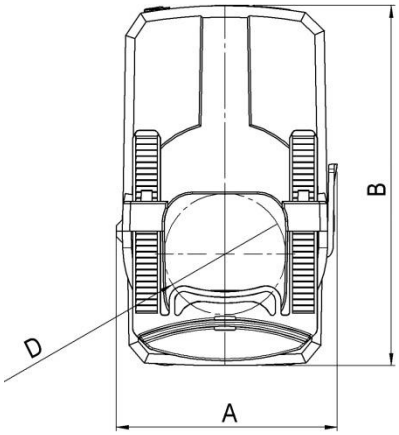

Abmessungen

Typ	A (Breite) [mm]	B (Höhe) [mm]	C / C1 (Tiefe) [mm]	D (Durchmesser) [mm]
KBR 18	41,6	64,5	55 / 67,3	18,5
KBR 32	59,2	96,4	75 / 89,2	32,5
KBR 44	72,2	120,6	85 / 98,1	44

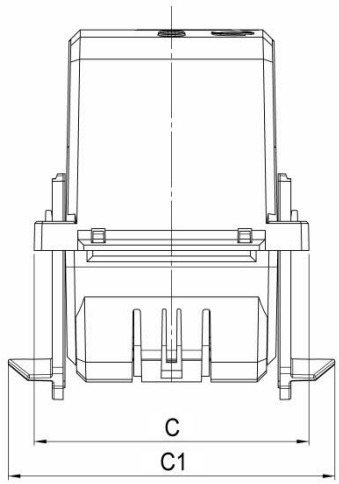

Technische Kennwerte zum KBR mit Ausgangssignal 4…20mA :

- Zweidrahttechnik, Hilfsspannung über Ausgangskreis
- Hilfsenergie: 24 V DC ± 15 %, P_V = max. 1 VA
- Eingeprägter Gleichstrom: Live-zero, 4…20 mA
- Außenwiderstand: max. 300 Ω
- Strombegrenzung bei Überlast: < 30 mA
- Restwelligkeit: ≤ 1 % p.p.
- Einstellzeit: < 300 ms

Anschlussschema des KBR 32 (4…20 mA):

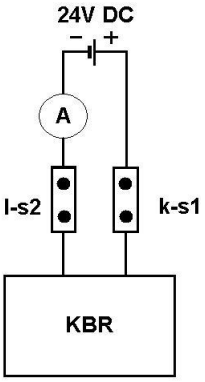

Kabelumbauwandler KBR18, KBR32, KBR44
Core transformer KBR18, KBR32, KBR44

Bestelltabelle KBR 18

Sekundärstrom		5 A		1 A		Ausgang	0…333 mV AC	4…20 mA DC
Primär-strom [A]	Bem.-Leistung [VA]	Genauigkeitsklasse		Genauigkeitsklasse		Primär-strom [A]	Genauigkeits-klasse	Genauigkeits-klasse
		3FS5	1FS5	3FS5	1FS5		1	1
		Best.-Nr.	Best.-Nr.	Best.-Nr.	Best.-Nr.		Best.-Nr.	Best.-Nr.
50	1			10018-0001		50	10018-1001	
75	1			10018-0006		75	10018-1006	
100	1,25			10018-0011		100	10018-1011	
125	1,5			10018-0016		125	10018-1016	
150	2			10018-0021		150	10018-1021	
200	1				10018-0027	200	100181026	
	3			10018-0026				
250	1,5				10018-0032	250	10018-1031	
	4			10018-0031				

Bestelltabelle KBR 32

Sekundärstrom		5 A		1 A		Ausgang	0…333 mV AC	4…20 mA DC
Primär-strom [A]	Bem.-Leistung [VA]	Genauigkeitsklasse		Genauigkeitsklasse		Primär-strom [A]	Genauigkeits-klasse	Genauigkeits-klasse
		3FS5	1FS5	3FS5	1FS5		1	1
		Best.-Nr.	Best.-Nr.	Best.-Nr.	Best.-Nr.		Best.-Nr.	Best.-Nr.
100	1,5	10032-5011				100	10032-1011	10032-2011
	2,5			10032-0011				
125	2,5	10032-5016				125	10032-1016	10032-2016
	3			10032-0016				
150	3	10032-5021		10032-0021		150	10032-1021	10032-2021
200	3	10032-5026				200	10032-1026	10032-2026
	5			10032-0026				
250	3	10032-5031				250	10032-1031	10032-2031
	5			10032-0031				
300	2,5		10032-5035			300	10032-1034	10032-2034
	5				10032-0035			
400	5		10032-5037		10032-0037	400	10032-1036	10032-2036
500	5		10032-5039		10032-0039	500	10032-1038	10032-2038
600	5		10032-5041		10032-0041	600	10032-1040	10032-2040

Bestelltabelle KBR 44

Sekundärstrom		5A	1A	Ausgang	0…333 mV AC	4…20 mA DC
Primär-strom [A]	Bem.-Leistung [VA]	Genauigkeitsklasse	Genauigkeitsklasse	Primär-strom [A]	Genauigkeits-klasse	Genauigkeits-klasse
		1FS5	1FS5		1	1
		Best.-Nr.	Best.-Nr.		Best.-Nr.	Best.-Nr.
250	1,5	10044-5001		250	10044-1001	10044-2001
	2,5		10044-0001			
300	2,5	10044-5006	10044-0006	300	10044-1006	10044-2006
400	5	10044-5011	10044-0011	400	10044-1011	10044-2011
500	5	10044-5016	10044-0016	500	10044-1016	10044-2016
600	5	10044-5021	10044-0021	600	10044-1021	10044-2021
750	5	10044-5026	10044-0026	750	10044-1026	10044-2026
800	5	10044-5031	10044-0031	800	10044-1031	10044-2031
1000	5	10044-5036	10044-0036	1000	10044-1036	10044-2036